機　体　諸　元

全体		水平尾翼	
		翼幅	3.78 m
総重量	98 kg	翼面積	2.60 ㎡
機体重量	43 kg	翼型	NACA0009
パイロット重量	55 kg	容積比	0.424
巡航速度	7.2 m/s	回転中心	0.25
必要パワー	240 W	操舵角	±10 deg
重心位置	0.35	**垂直尾翼**	
操舵方法	ﾜｲﾔｰﾘﾝｹｰｼﾞ	翼幅	2.67 m
主翼		翼面積	2.02 ㎡
翼幅	31.32 m	翼型	NACA0009
翼面積	29.66 ㎡	容積比	0.013
翼型	DAE31	回転中心	0.25
翼面荷重	3.30 kg/㎡	操舵角	±10 deg
平均空力翼弦長	0.994 m	**プロペラ**	
アスペクト比	33.1	翼型	DAE51
桁位置	0.35 ～ 0.38	回転半径	1.50 m
取付角	5.0 ～ 2.0 deg	回転数	140 rpm
上反角	4.3 deg	推力	34 N

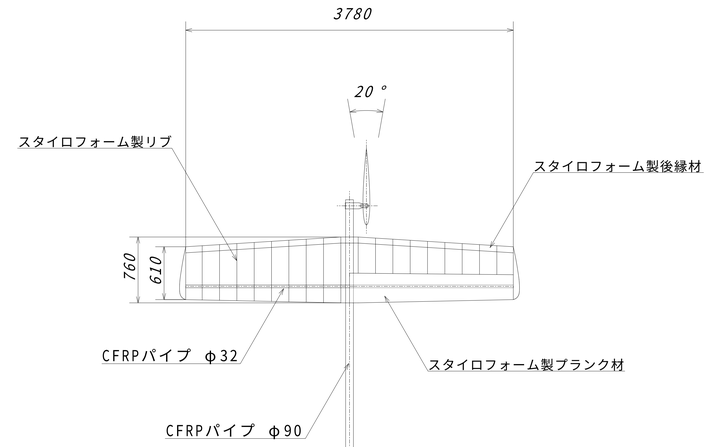

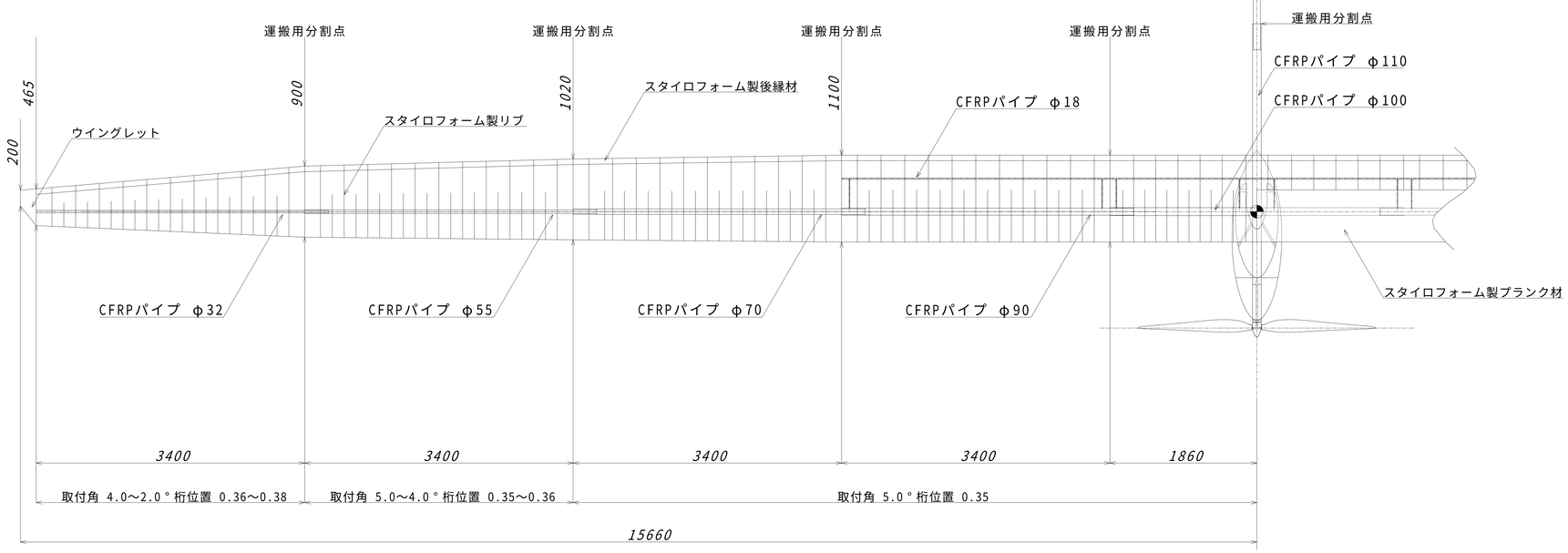

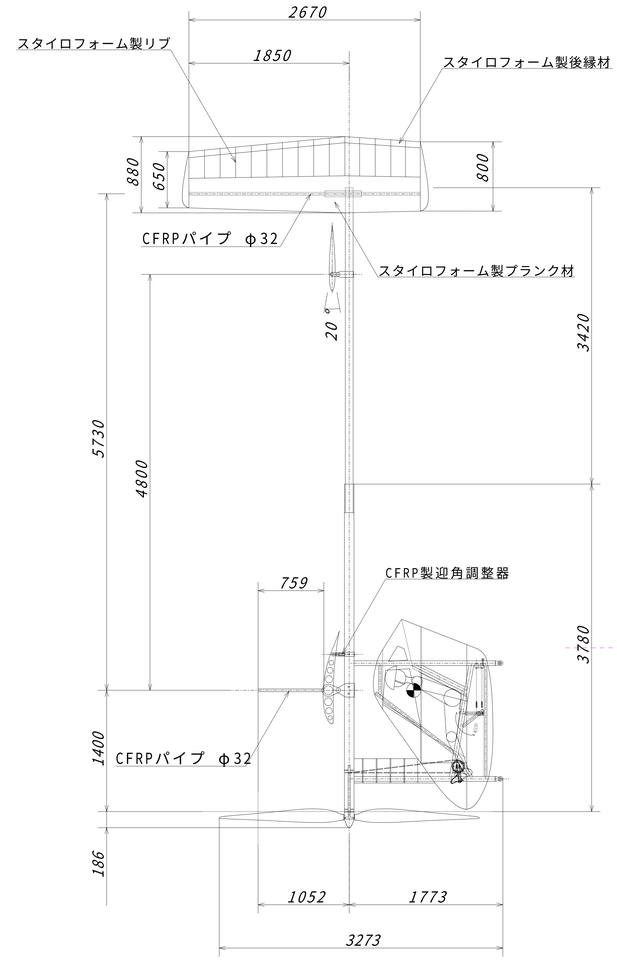

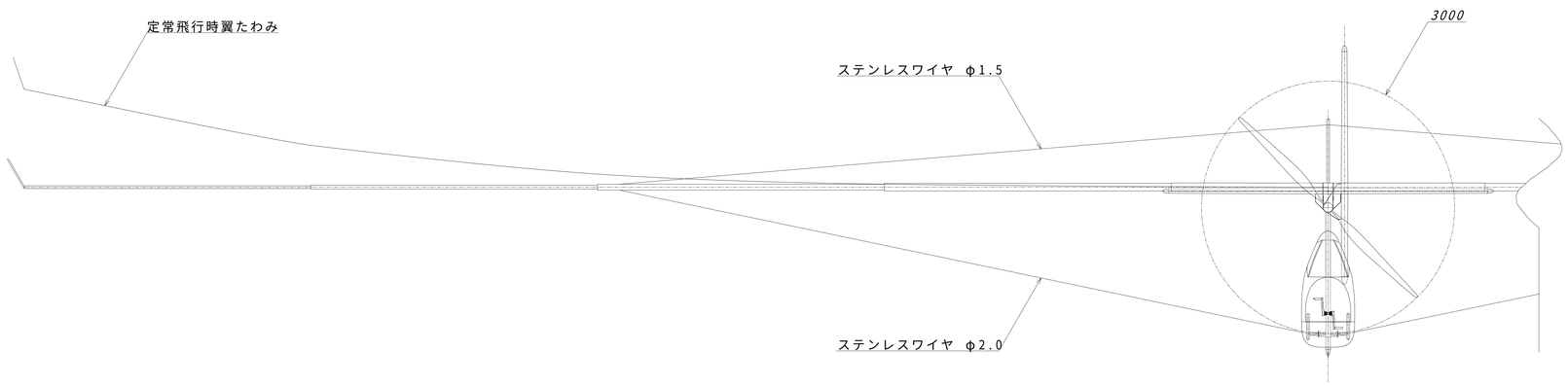

チーム名	北海道大学鳥人間研究会		
パイロット	吉本　健志		
設計者	中原　毅朗　　吉本　健志		
日付	2009年3月21日		
機体名	**神　威**		
尺度	1：25	投影法	第三角法